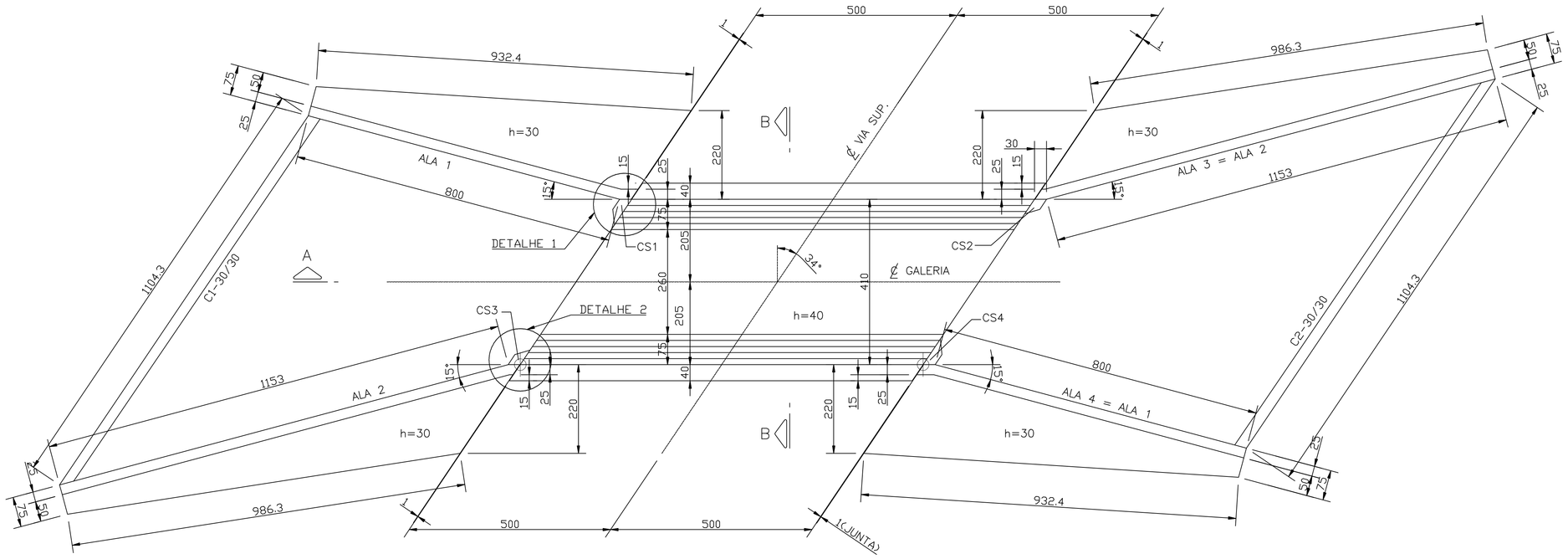

PLANTA INFERIOR
ESC.1:75

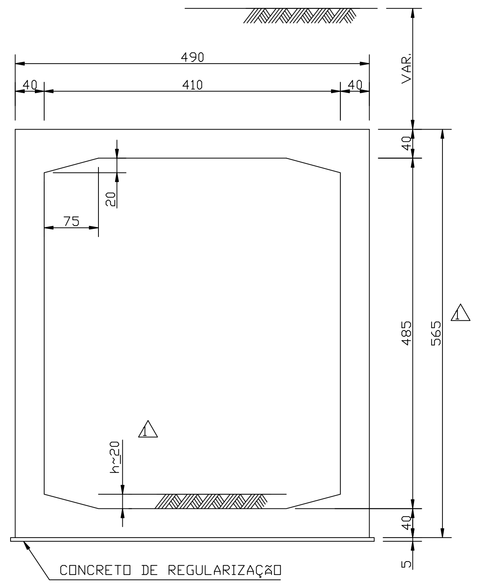

CORTE B-B
ESC.1:50

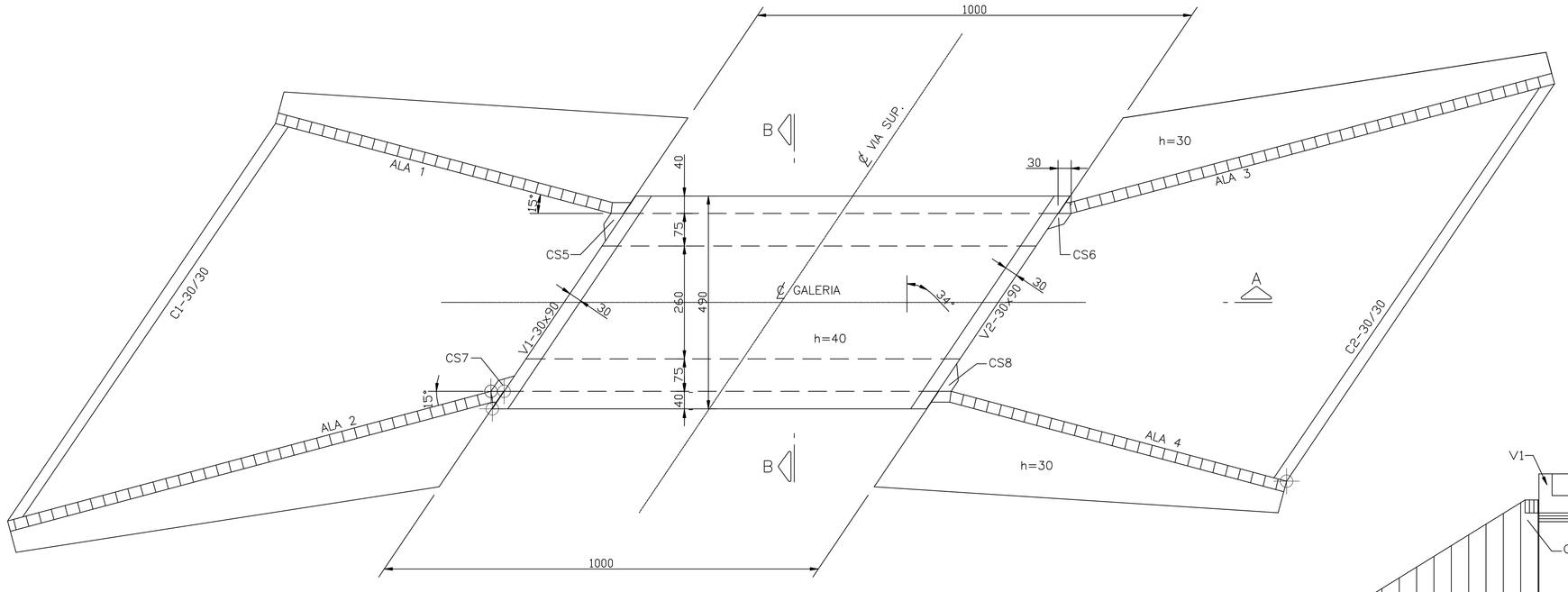

PLANTA SUPERIOR
ESC.1:75

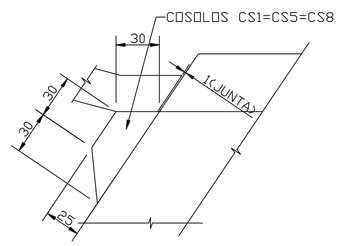

DETALHE 1
ESC.1:25

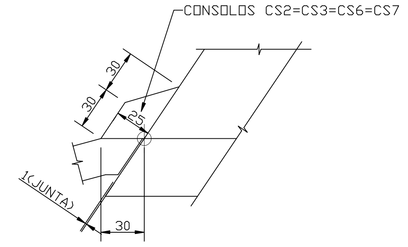

DETALHE 2
ESC.1:25

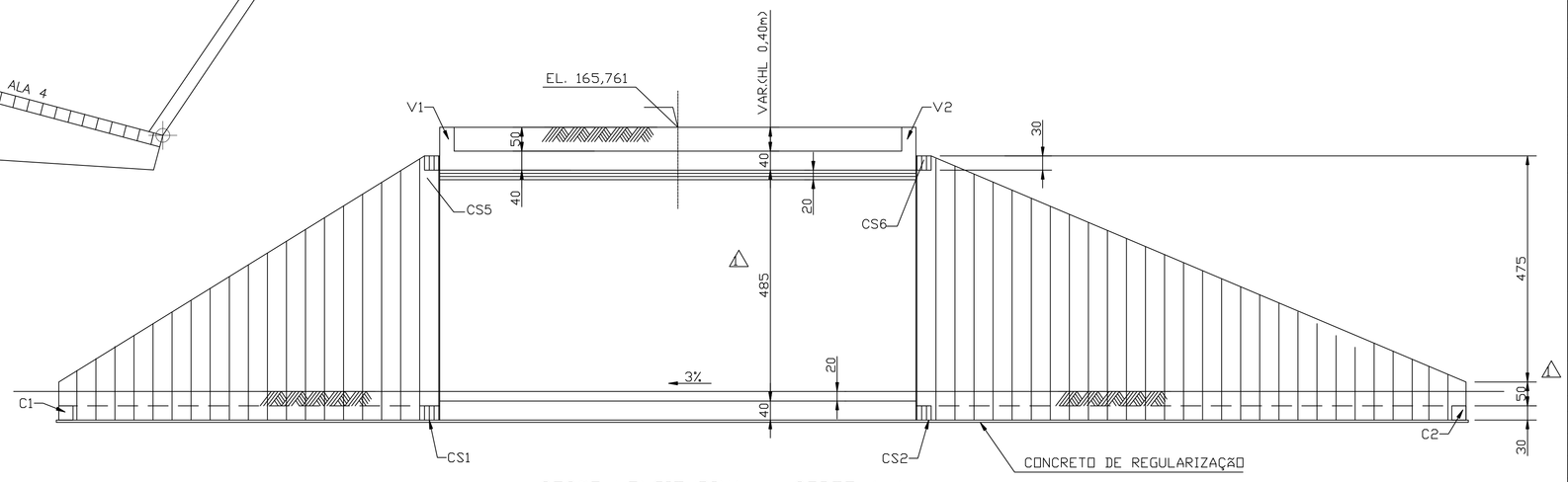

SEÇÃO LONGITUDINAL - CORTE A-A
ESC.1:75

NOTAS

1 – MEDIDAS EM CENTÍMETRO E ELEVAÇÕES EM METRO, EXCETO ONDE INDICADO.
2 – CONCRETO: ESTRUTURAL fck ≥ 25,0 MPa.
REGULARIZAÇÃO fck ≥ 10,0 MPa.
3 – TENSÃO ADIMISSÍVEL NO TERRENO = 0,2 MPa
4 – QUANTITATIVOS:
CONCRETO ESTRUTURAL = 135,00 m3
CONCRETO DE REGULARIZAÇÃO = 6,00 m3
FORMAS PLANAS = 638,00 m2
ESCAVAÇÃO = 73,00 m3
5 – PARA ARMAÇÃO VER DES. N° CEP-111/2000-CON-D002.

VALEC

ARQUIVO TÉCNICO — EM ___/___/___
☐ LIBERADO PARA EMISSÃO
☐ LIBERADO COM COMENTÁRIOS
☐ NÃO LIBERADO
ASSINATURA — EM ___/___/___
ESTE DOCUMENTO É DE TOTAL E EXCLUSIVA RESPONSABILIDADE DO PROJETISTA.
LIBERADO P/ EXECUÇÃO DA OBRA
ASSINATURA — EM ___/___/___
APROVAÇÃO
ASS. BRUNO ROTTA JUNIOR — CREA/MG-39-D

DESENHOS DE REFERÊNCIA

REV.	DATA	TIPO	POR	
1	08/05/01	B		ONDE INDICADO
B0	12/01/01	B		EMISSÃO INICIAL

EMISSÕES

TIPO DE EMISSÃO
(A) PRELIMINAR (B) PARA LIBERAÇÃO (C) PARA CONHECIMENTO (D) PARA COTAÇÃO (E) PARA CONSTRUÇÃO (F) CONFORME COMPRADO (C) CONFORME CONSTRUÍDO (H) CANCELADO ( )

VALEC
ENGENHARIA, CONSTRUÇÕES E FERROVIAS S.A.

	RESPONSÁVEL	DATA
PROJ.	ALEXANDER DE ALCÂNTARA	21/06/12
DES.	ANDRÉ ABREU	21/06/12
VER.	JOAQUIM BRANDÃO NAVES — 2001B0NN-4	21/06/12
VER.	CARLOS ANTONIO RIMARI FLORI — 1979X0BY-0	21/06/12
APROV.	RAINER CALDEIRA DO VALLE MORAES — 1982B0GX-4	21/06/12

TITULO
PROJETO ESTRUTURAL
PASSAGEM DE VEÍCULOS 4,10m x 4,85m
ESCONSO – PLANTA DE FORMAS E DETALHES

ESCALA INDICADA
N° VALEC 80-DES-0000A-23-8013 — REV. 01/01
N° PROJ. — REV. 1